自立型エレベータパーキング
中小型乗用車用 必要平面寸法
型式：JN1D-*/*-IK・EP(180°)

※エレベータパーキング高さ：35m超え40m以下の場合

２０２６年４月１日
株式会社IHIパーキングスクエア

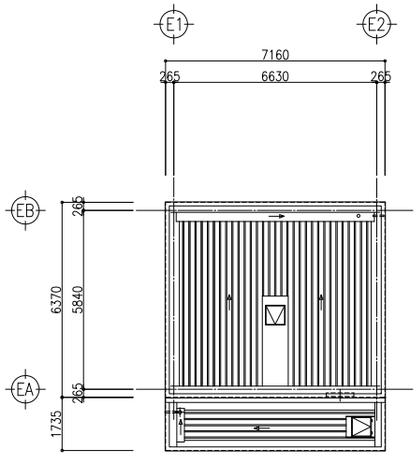

屋根伏図

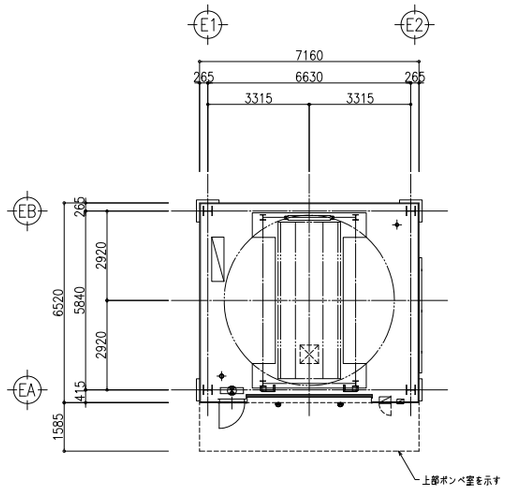

平面配置図

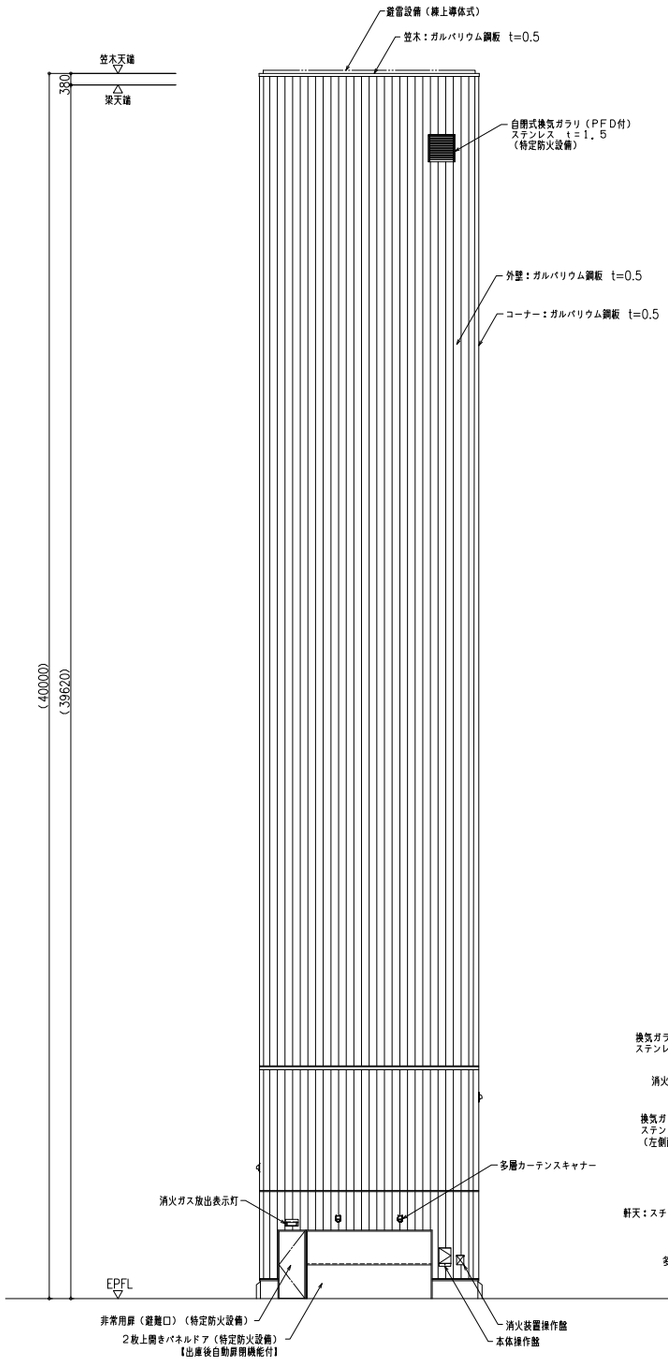

正面立面図

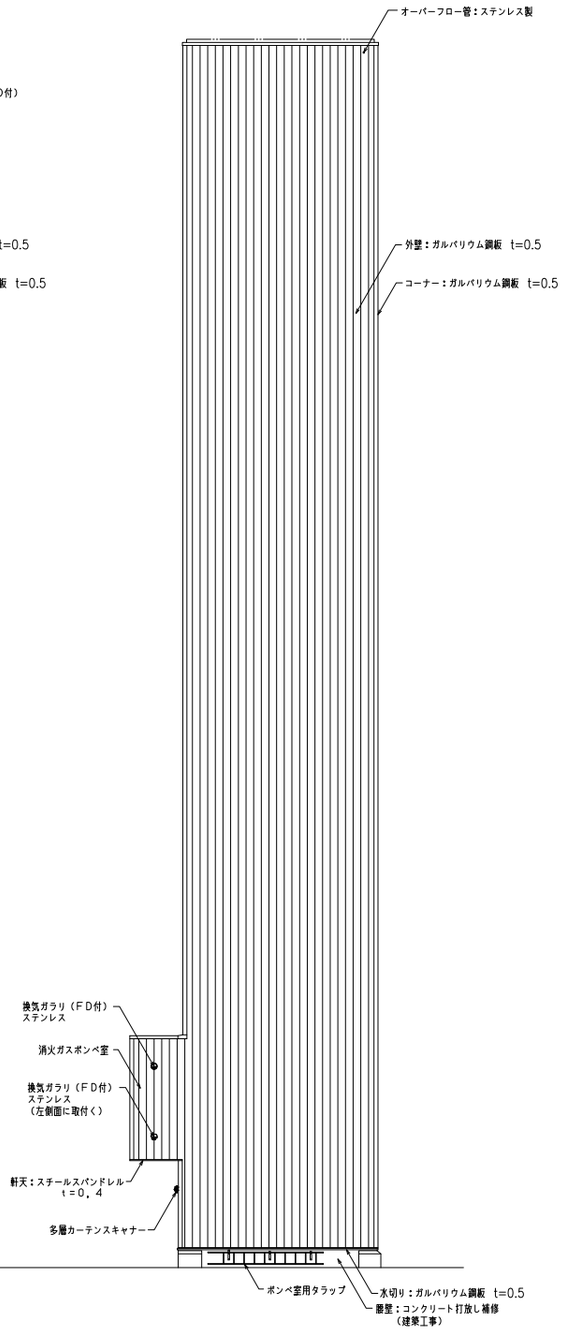

右側面立面図

仕　様

品名		IHIエレベータパーキング	
		中小型乗用車	中小型ハイルーフ車
格納可能車両大寸法	最大値 長さ	5,000 mm	5,000 mm
	幅	1,850 mm	1,850 mm
	高さ	1,550 mm	2,050 mm
	タイヤ外幅	1,830 mm	1,830 mm
	最低地上高	110 mm	110 mm
	最大重量	2,500 kg	2,500 kg
	姿図	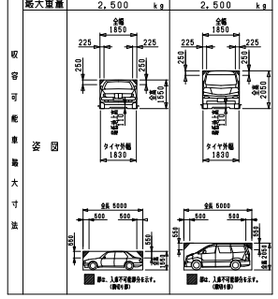	

注記

１）記載の内容は予告なく変更する場合があります。
　　参考図として取扱い願います。
２）上部ポンベ室寸法は参考寸法となります。